UNIVERSIDAD
"RICARDO PALMA"
FACULTAD DE INGENIERIA
ESCUELA DE
INGENIERIA INFORMATICA

Nombres y apellidos

.....

.....

EXAMEN FINAL

SEMESTRE ACADEMICO 2006-2

REALIDAD VIRTUAL

Curso:
Grupo: 1
Profesor: Eduardo Cieza de León T.
Fecha: 05 DE DICIEMBRE DEL 2006
Hora:
Duración de la prueba: 50 minutos.

Nota: Pueden usarse copias y apuntes para la programación de las escenas animadas de los Ejercicios 1 y 2.

1. Trataremos de utilizar el PlaneSensor , un sensor exclusivo para darle un movimiento restringido a los objetos a lo largo de los ejes .La tarea consiste en abrir y cerrar el cajón del winzip. (Solo el código referente al desplazamiento. no cree los objetos del winzip!!!)

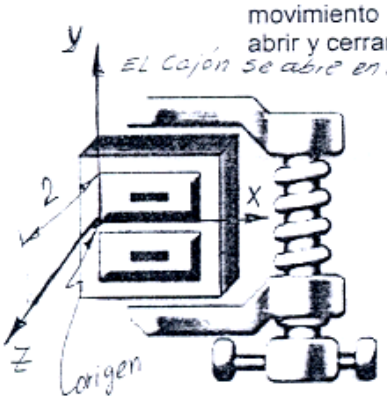

2. Una esferita sube una altura de 1 metro y baja pero en la mitad del tiempo que sube, si el ciclo de la escena es de 12 segundos . Realizaremos el código para la escena virtual animada usando el Interpolador de desplazamiento:

ECdLT