UNIVERSIDAD RICARDO PALMA

CIRCUITOS Y SISTEMAS DIGITALES
EXAMEN FINAL

Docente : **MSc. Ing. Freedy Sotelo Valer**
Ciclo : **2006-I**
Fecha : **05-07-06**
Notas : **Se tomará en cuenta el orden**

Conceptos.- **(10 puntos)**

a. Desde el punto de vista del Hardware, cuando un conjunto de Instrucciones (Programa), es mas eficiente que otro.
b. Que entiende por Registro. Haga un diagrama.
c. Los Sistemas Digitales (Hardware) cual es lenguaje nativo de programación.
d. Defina un Robot. Amplié.
e. Defina un PIC. Amplié.

Problema 1.- Implementar un circuito permita encender 1 de 16 LED's a la vez, en forma secuencial (cada uno después del anterior). **(5 puntos)**

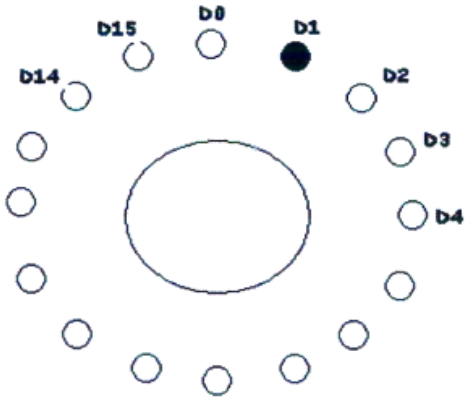

Problema 2.- Analizar el circuito. Hallar diagrama de estados y diagrama de tiempos (por lo menos, 6 flancos). **(5 puntos)**

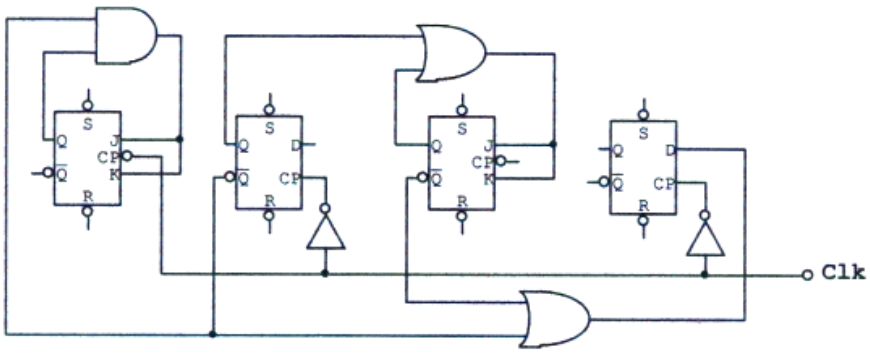

Recuerde que las conexiones al aire significan "1".